GIGAMEDIA
SMART BUILDING SOLUTIONS

GGM 907H110

Outil à impact professionnel pour
bloc 110 et LSA+ avec lame de coupe

Professional impact tool for
110 and LSA+ block with cutting blade

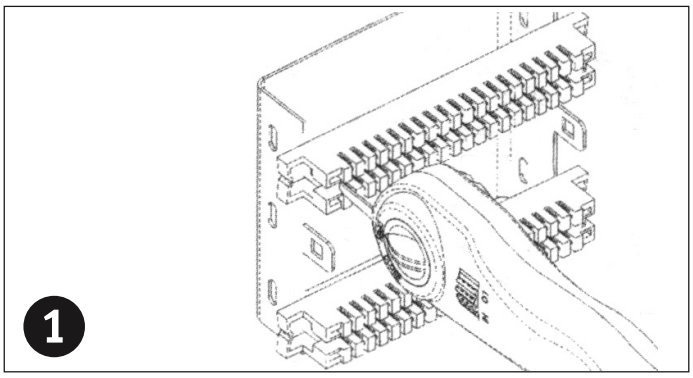

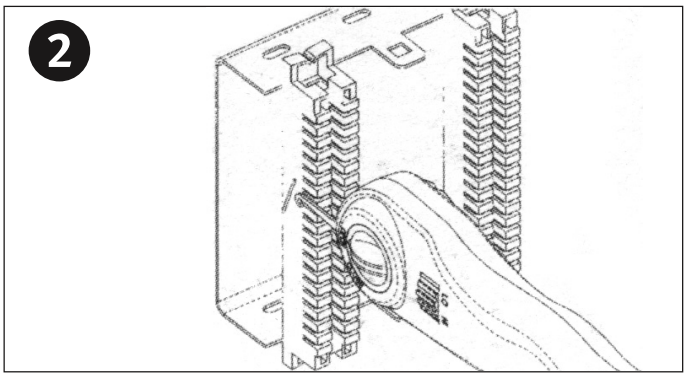

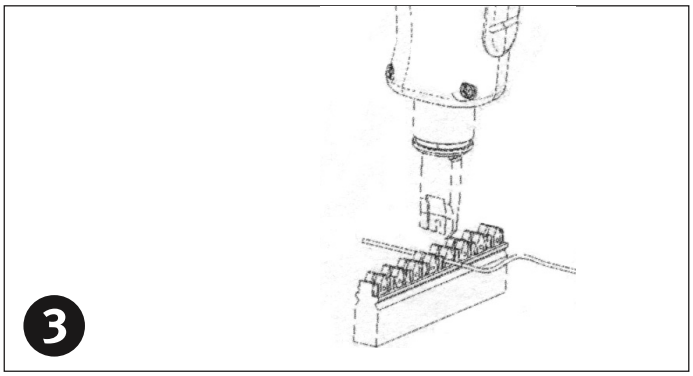

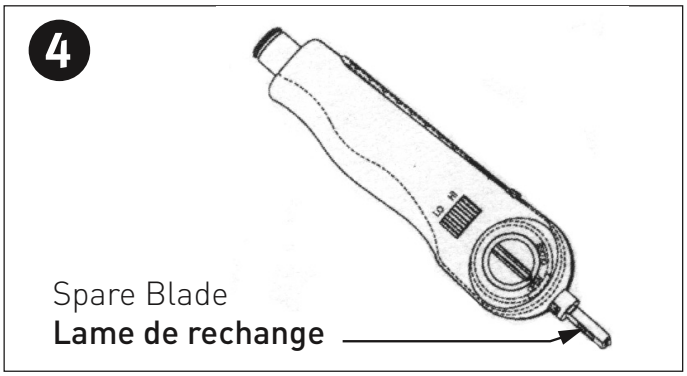

INSTRUCTIONS

1. Remove the terminal block from the metal base .
   a. Insert the unlocking blade into the metal bose.
   b. Push the terminal block out.

2. Use the wire hook to hook the wire out from the terminal block.

3. Place the wire correctly into the terminal block. Change impact force according to the impact level required by conductors and block type.

Use the following suggested settings :

LO : for 110 blocks and for 24 or 26 AWG conductors in 66 blocks

HI : for 22 AWG and larger AWG conductors in 66 blocks

   a. Place the wire correctly into the terminal block.
   b. Insert the punch down head into the terminal block, carefully align over the index strip and punch down the block until a click sound is heard. Thus, completing the operation.

4. With storage on the top of the tool.

MODE D'EMPLOI

Outil multi fonctions :

Tirez sur les ergots à la base du manche pour faire apparaître les lames .

1. la lame plate permet de désolidariser un module de connexion de son support.

2. le crochet permet de déconnecter un conducteur après un erreur de câblage

3. l'outil d'insertion permet de connecter les conducteurs sur le module de connexion : Réglez la tension du ressort suivant la force d'impact souhaitée.

Nous vous conseillons les positions :

LO (faible) : pour les blocs de type 110 ou des fils conducteurs de jauge 24 ou 26

HI (forte) : pour Fils conducteurs de jauge 22 ou plus (ex:21) et pour les câbles 120 Ohms

   a. Positionnez chaque conducteur sur le bloc de connexion
   b. Positionnez l'outil d'insertion en conservant l'alignement du conducteur avec les contacts et appuyez fortement jusqu'à ce que vous entendiez le click du ressort de débrayage.

4. La partie supérieure du manche comporte un compartiment de stockage des lames de rechange. Positionner le bouton en position OPEN pour libérer la lame de rechange, ou en CLOSE pour fermer le compartiment.

REPLACEMENT BLADES / LAMES DE RECHANGE

BLADE / LAME	FOR TERMINAL BLOCK / POUR BLOCS
907H14TB	110 / 88
907H14TKR	LSA+ with scissors / avec ciseaux
90lH14TQ	QUANTE POUYET
907H14TA	66 & 110 / 88